www.tapis.pl

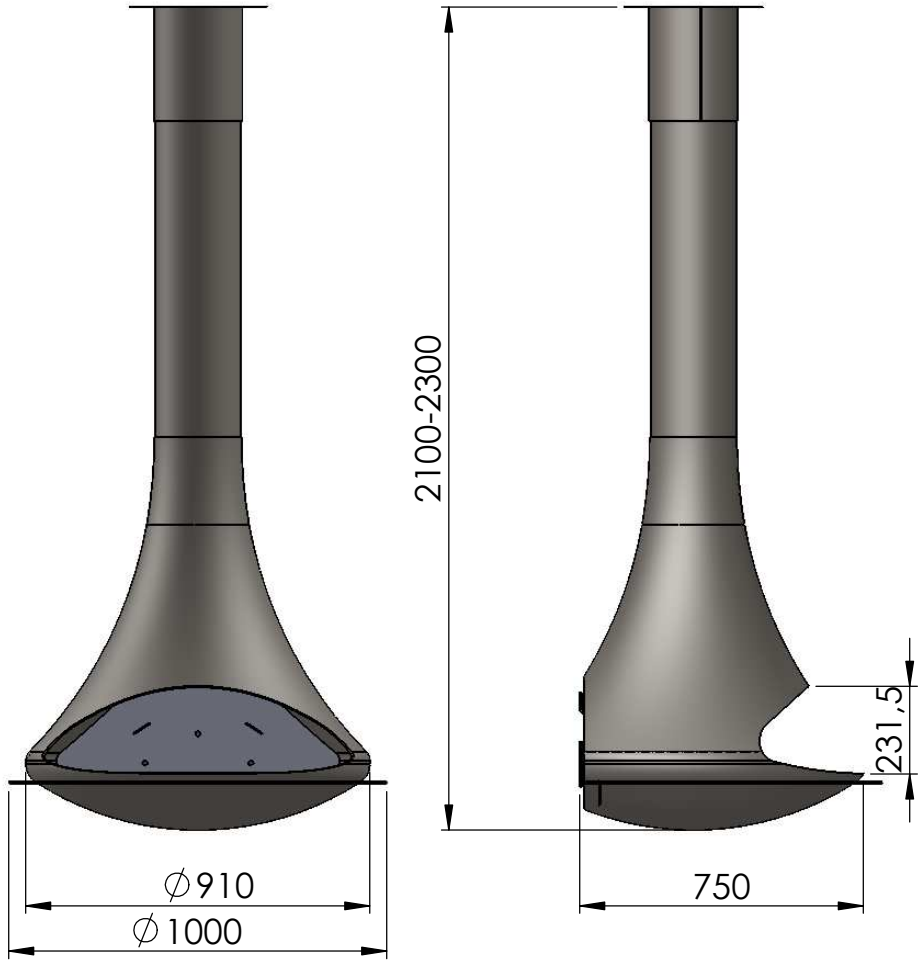

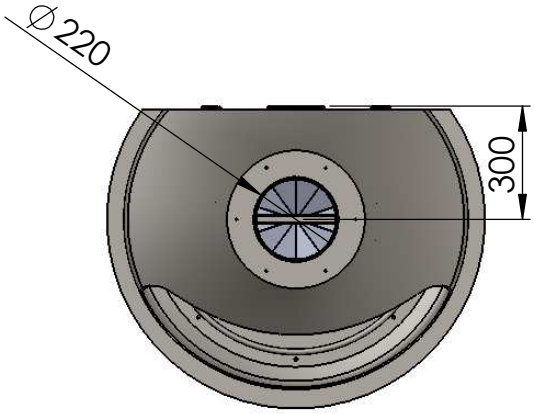

www.tapis.pl

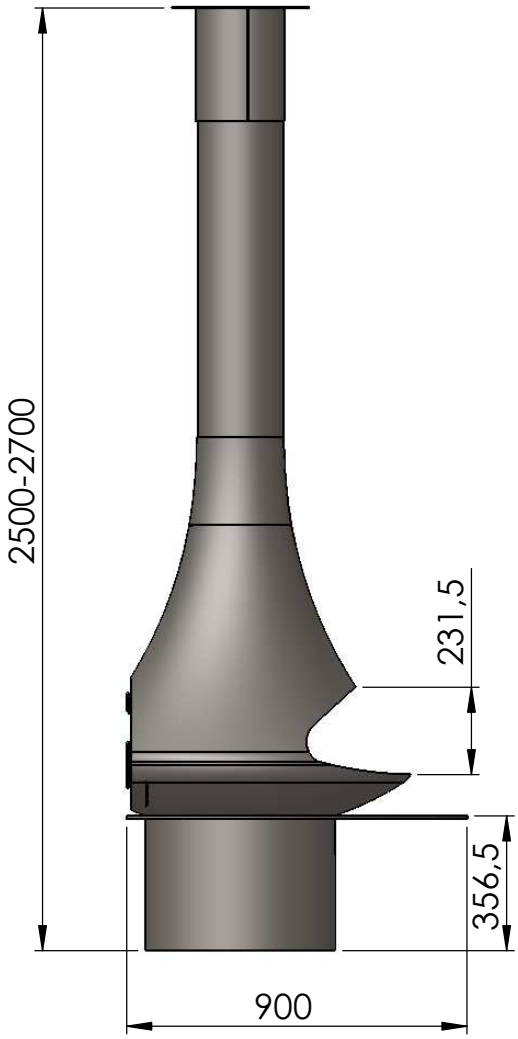

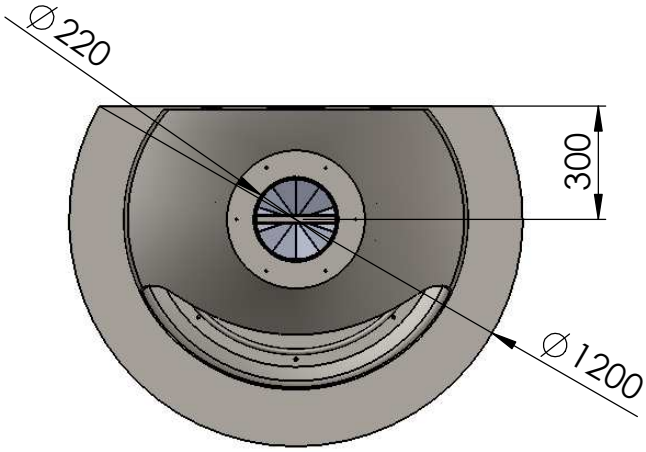

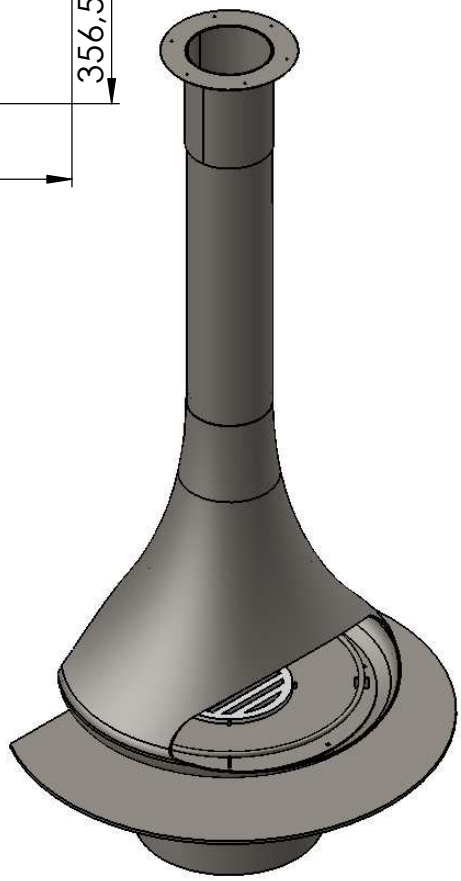

www.tapis.pl

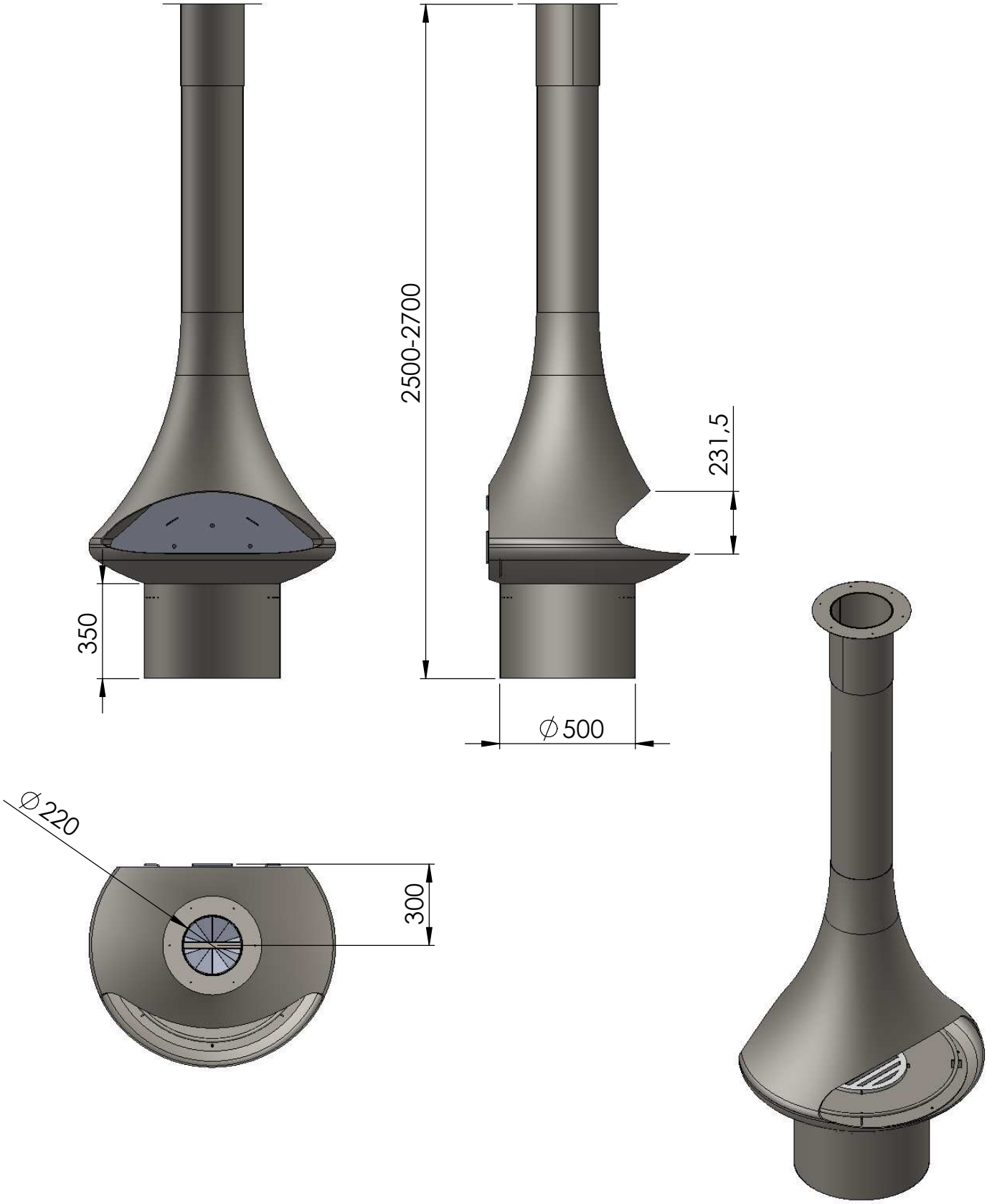

www.tapis.pl

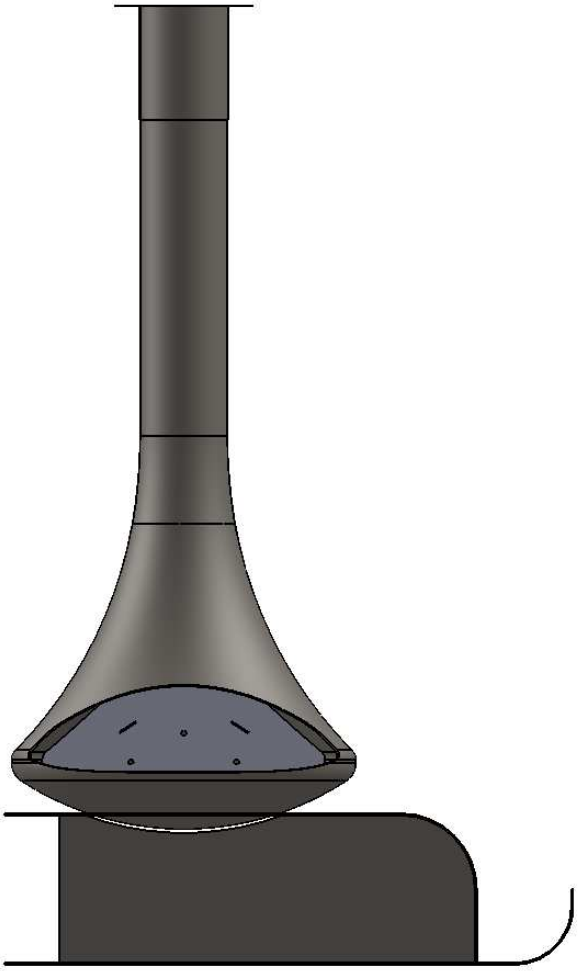

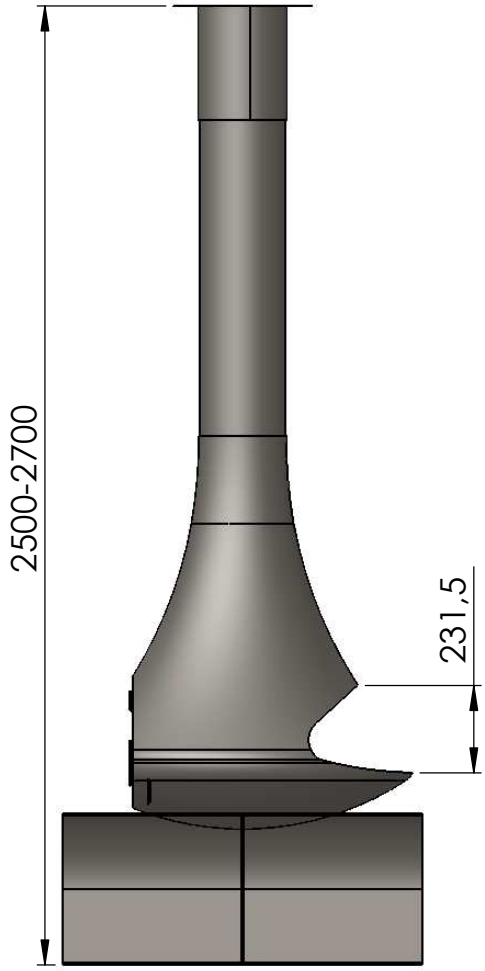
2500-2700
231,5

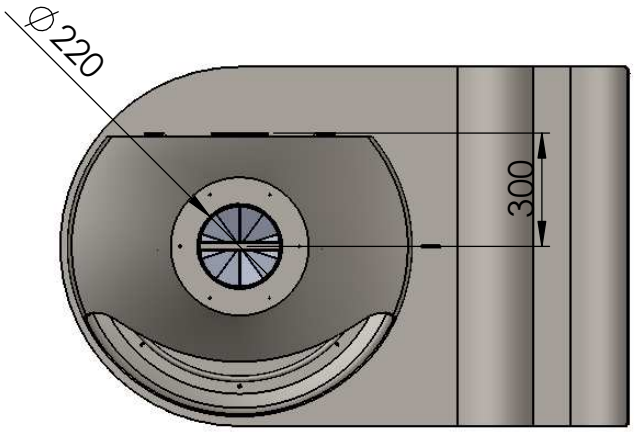
Ø220
300